TIPO - 1

1 ENTRADA E 1 SAÍDA, COM ENTRADA OPCIONAL DE CAIXA DE SARJETA. TUBULAÇÃO PRINCIPAL DE ø0,40m OU ø0,60m.

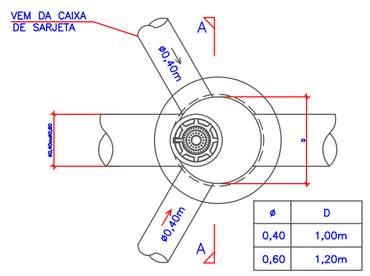

ø	D
0,40	1,00m
0,60	1,20m

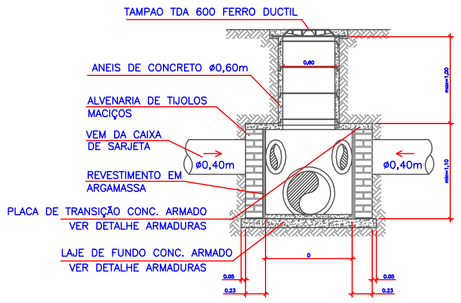

CORTE A–A

TIPO - 2

ATÉ 3 ENTRADAS E 1 SAÍDA COM ENTRADA DE CAIXA DE SARJETA. TUBULAÇÃO PRINCIPAL DE ø0,60m, ø0,80m OU ø1,00m.

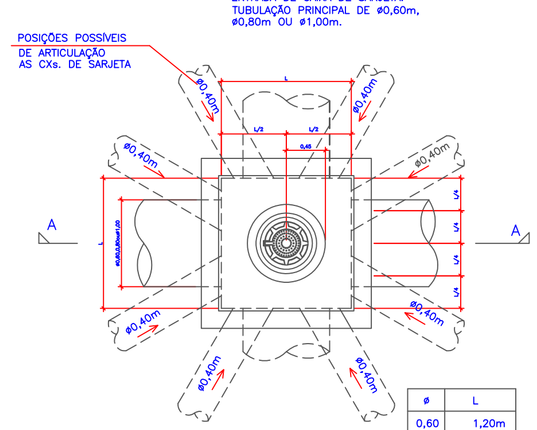

ø	L
0,60	1,20m
0,80	1,20m
1,00	1,50m

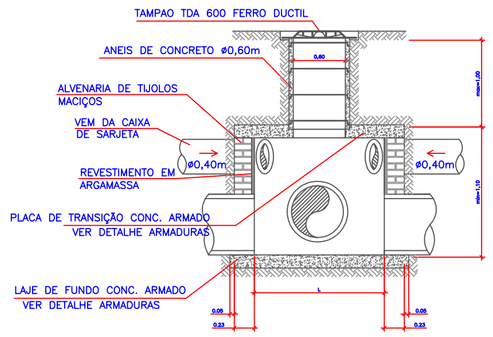

CORTE A–A

RELAÇÃO PV'S DE DRENAGEM

TIPO - 1
PV1 / PV2 / PV3 / PV4 / PV5 / PV6 / PV7 / PV9 / PV10

TIPO - 2
PV3 / PV8

1 DETALHE DE POÇOS DE VISITA
SEM ESCALA

ARMADURAS DAS BASES DOS POÇOS DE VISITA
(SEM ESCALA)

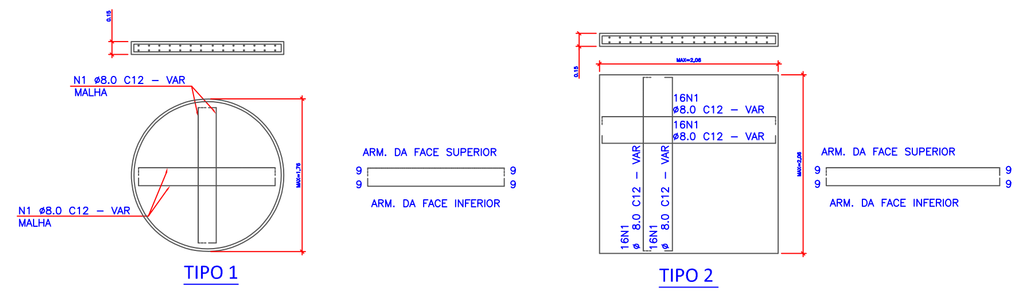

TIPO 1

TIPO 2

2 DETALHE DE ARMADURA BASE DOS PV´S
SEM ESCALA

ARMADURAS DAS PLACAS DE TRANSIÇÃO DOS POÇOS DE VISITA
(SEM ESCALA)

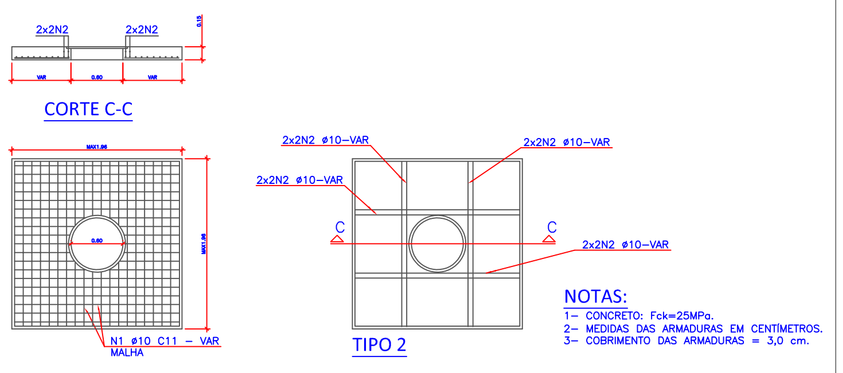

TIPO 2

NOTAS:
1– CONCRETO: Fck=25MPa.
2– MEDIDAS DAS ARMADURAS EM CENTÍMETROS.
3– COBRIMENTO DAS ARMADURAS = 3,0 cm.

3 DETALHE DE ARMADURA TAMPA DOS PV´S
SEM ESCALA

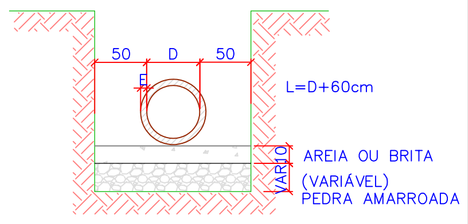

TUBOS PS2–PB
D ø 0,40 E 0,045
D ø 0,60 E 0,055

5 DETALHE DE ASSENT. DE VALAS
SEM ESCALA

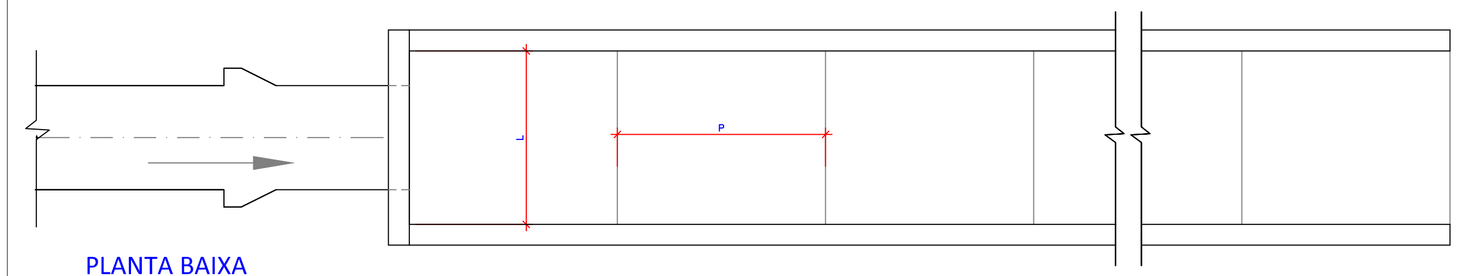

PLANTA BAIXA
ESC. 1/25

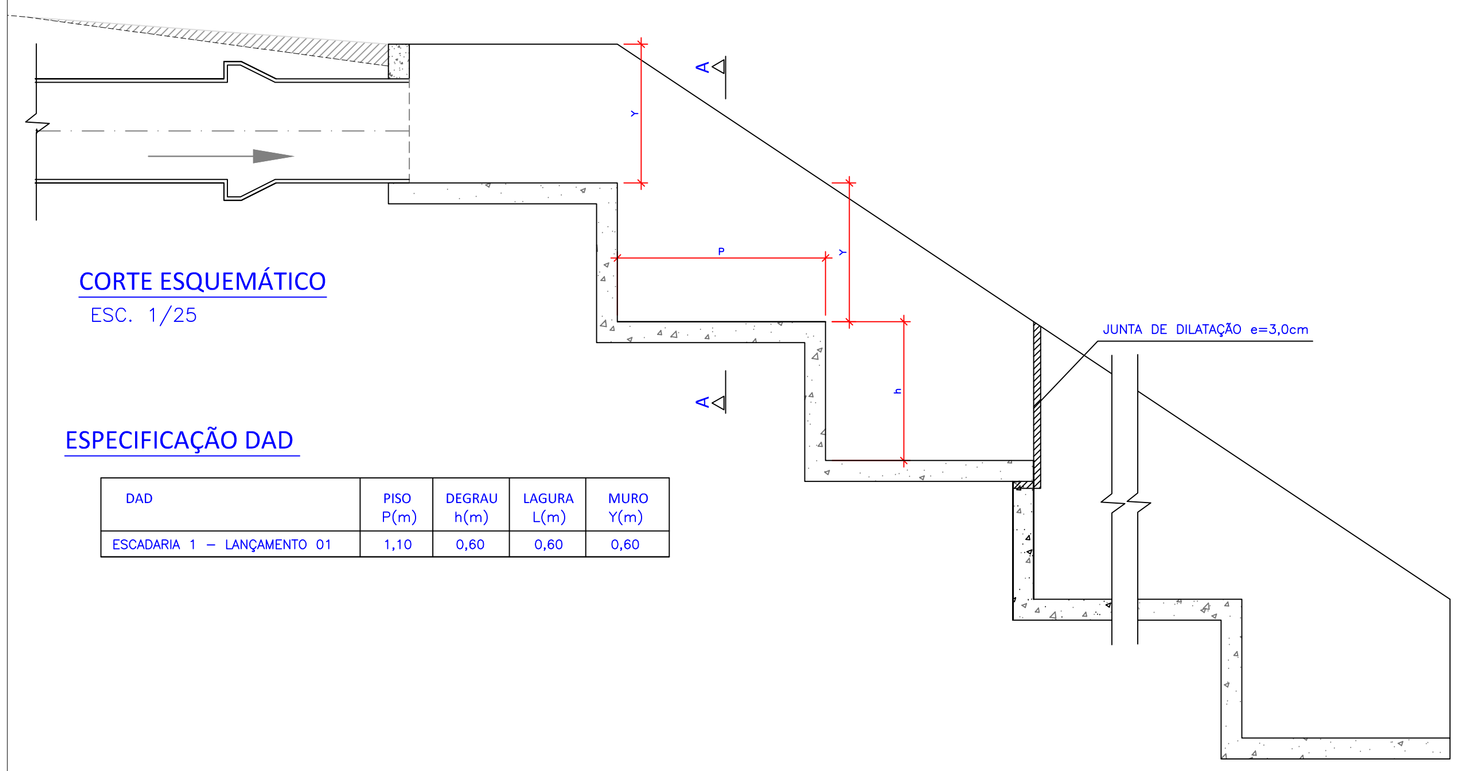

CORTE ESQUEMÁTICO
ESC. 1/25

ESPECIFICAÇÃO DAD

DAD	PISO P(m)	DEGRAU h(m)	LAGURA L(m)	MURO Y(m)
ESCADARIA 1 – LANÇAMENTO 01	1,10	0,60	0,60	0,60

4 DETALHE DESCIDA DE ÁGUA EM DEGRAUS - DAD
ESCALA INDICADA

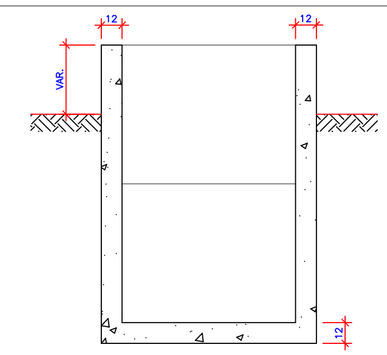

CORTE TRANSVERSAL A-A
ESC. 1/25

ARMADURA
DESCIDA D'ÁGUA EM DEGRAUS

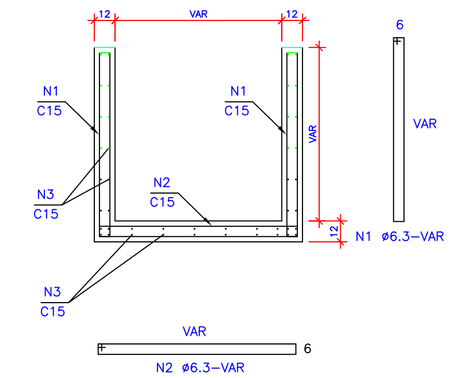

CORTE A-A (SEÇÃO TÍPICA)
ESC. 1/25

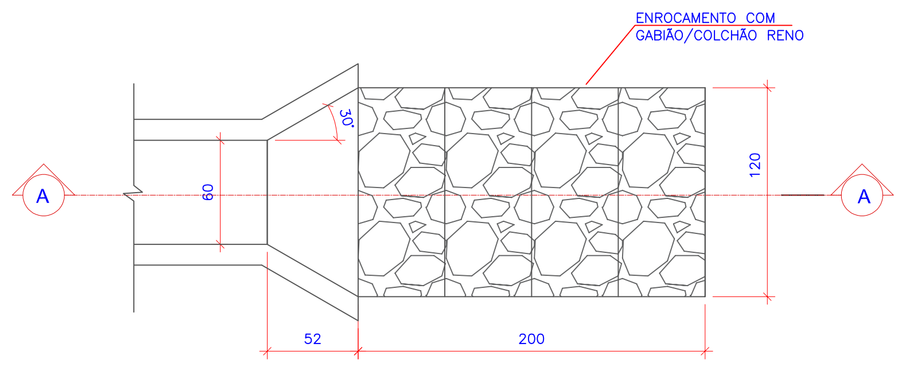

PLANTA BAIXA

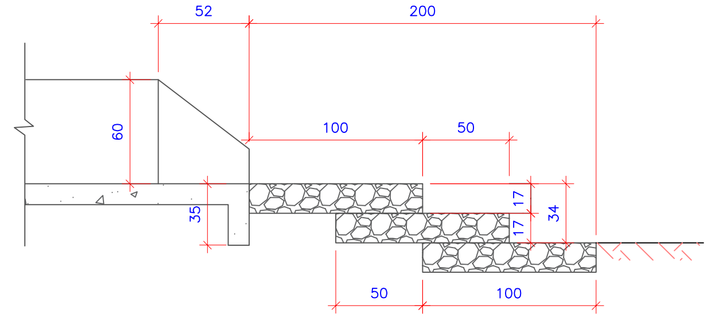

CORTE A–A

5 DETALHE DO DISSPADOR DE ENERGIA
ESCALA 1:25

RODRIGO AMIN HELOU VIECELI:00927854929
Eu sou o autor deste documento
2025-08-27 17:01:25

No	DESCRIÇÃO DA REVISÃO	DATA	ADEQUAÇÃO	RESP. TÉCNICO
00	EMISSÃO ORIGINAL	JUNHO/2025	LEV	RAV

CONTRATADA: ELO ENGENHARIA E SANEAMENTO AMBIENTAL

RESP. TÉCNICO PROJETO:
Eng. Rodrigo A. H. Vieceli
CREA-SC: 096097-8

CONTRATANTE: assemae

OBRA / SERVIÇO: PREFEITURA MUNICIPAL DE MARACAJÁ - SC

MUNICÍPIO/SISTEMA:
PROJETO SISTEMA DE ESGOTAMENTO SANITÁRIO MARACAJÁ - SC

ARQ. DIGITAL: DE-25007-ELO-ETE-DRE-004-R00

DATA: 06/06/2025

ESCALA: INDICADA

PROJETO/UNIDADE CONSTRUTIVA:
DRENAGEM ETE MARACAJÁ
DETALHE VALA, PV´S, DAD E DISSIPADOR

FOLHA Nº: 4/5

BASE CARTOGRÁFICA: IBGE/ELO ENGENHARIA

DATUM: SIRGAS2000